

CELLI

CELLI S.p.A.- Via Casino Albini, 605 - 47842 S.Giovanni Marignano -RIMINI-ITALY Tel.0541.755211-Fax 0541.759838 Internet: http://www.celligroup.com - E-mail:celli@celligroup.com

copyright CELLI S.p.A. - All Rights Reserved

CODICE / CODE : 138000

CODICE DISEGNO / DRAWING NUMBER: 138040

DESCRIZIONE / DESCRIPTION : MANUALE RICAMBI GEO/PRIME27/VRN BRACTON 138000

DATA / DATE : 13/07/2026

REV.: 00

* SOLO IN ALCUNE VERSIONI
ONLY IN SOME VERSIONES

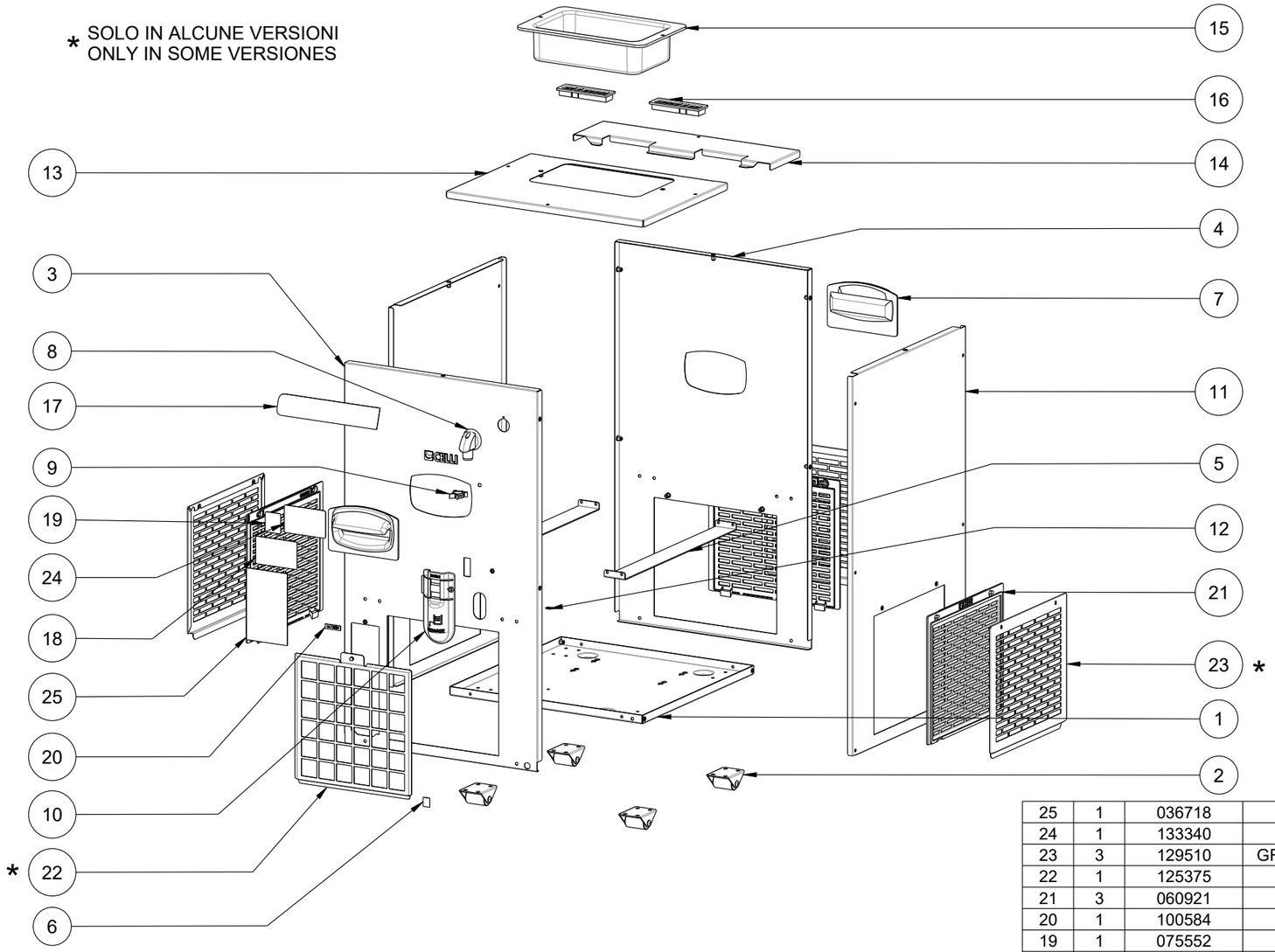

POS.	Q.TA'	CODICE	ITALIANO	INGLESE	TEDESCO	FRANCESE	SPAGNOLO
25	1	036718	ADESIVO	STICKER	AUFKLEBER	AUTOADHÉSIF	ETIQUETA ADESIVA
24	1	133340	MATRICOLA	SERIAL NUMBER	SERIENNUMMER	NUMÉRO DE SÉRIE	NÚMERO DE SERIE
23	3	129510	GRIGLIA IN ACCIAIO	STEEL GRID	STAHLGITTER	GRILLE EN ACIER	REJILLA DE ACERO
22	1	125375	GRIGLIA	GRID	ROST	GRILLE	REJA
21	3	060921	GRIGLIA	GRID	ROST	GRILLE	REJA
20	1	100584	ADESIVO	STICKER	AUFKLEBER	AUTOADHÉSIF	ETIQUETA ADESIVA
19	1	075552	ADESIVO	STICKER	AUFKLEBER	AUTOADHÉSIF	ETIQUETA ADHESIVA
18	1	041870	MATRICOLA	SERIAL NUMBER	SERIENNUMMER	NUMÉRO DE SÉRIE	NÚMERO DE SERIE
17	1	125488	ADESIVO	STICKER	AUFKLEBER	AUTOADHÉSIF	ETIQUETA ADESIVA
16	2	055074	GUARNIZIONE	SEAL	DICHTUNG	JOINT	GUARNICIÓN
15	1	063362	VASCA SCHIUMATA	INSULATED WATER-TANK	ISOLIERBECKEN	CUVE ISOLÉE	TANQUE AISLADA
14	1	074876	COPERCHIO	COVER	DECKEL	COUVERCLE	COBERTURA
13	1	074875	COPERCHIO	COVER	DECKEL	COUVERCLE	COBERTURA
12	1	101326	ADESIVO	STICKER	AUFKLEBER	AUTOADHÉSIF	ETIQUETA ADESIVA
11	2	131691	PANNELLO	PANEL	PANEL	PANNEAU	PANEL
10	1	069839	CLIP	CLIP	KLIPS	CLIP	CLIP
9	1	061393	CLIP	CLIP	KLIPS	CLIP	CLIP
8	1	066689	RACCORDO SCARICO	DRAIN	ABLASS	ÉGOUT	DESAGUE
7	2	031259	MANIGLIA	HANDLE	GRIFF	MANCHE	MANILLA
6	1	051810	ADESIVO	STICKER	AUFKLEBER	AUTOADHÉSIF	ETIQUETA ADHESIVA
5	2	123641	STAFFA	BRACKET	BUEGEL	ETRIER	ESTRIBO
4	1	131690	PANNELLO	PANEL	PANEL	PANNEAU	PANEL
3	1	138002	PANNELLO	PANEL	PANEL	PANNEAU	PANEL
2	4	046258	RUOTA	WHEEL	RAD	ROUE	RUEDA
1	1	131692	BASAMENTO	BASEMENT	KELLER	SOUS-SOL	SÓTANO

CELLI

CELLI S.p.A.- Via Casino Albini, 605 - 47842 S.Giovanni Marignano -RIMINI-ITALY Tel.0541.755211-Fax 0541.759838 Internet: http://www.celligroup.com - E-mail:celli@celligroup.com

copyright CELLI S.p.A. - All Rights Reserved

CODICE / CODE : 138000

CODICE DISEGNO / DRAWING NUMBER: 138040

DESCRIZIONE / DESCRIPTION : MANUALE RICAMBI GEO/PRIME27/VRN BRACTON 138000

DATA / DATE : 13/07/2026

REV.: 00

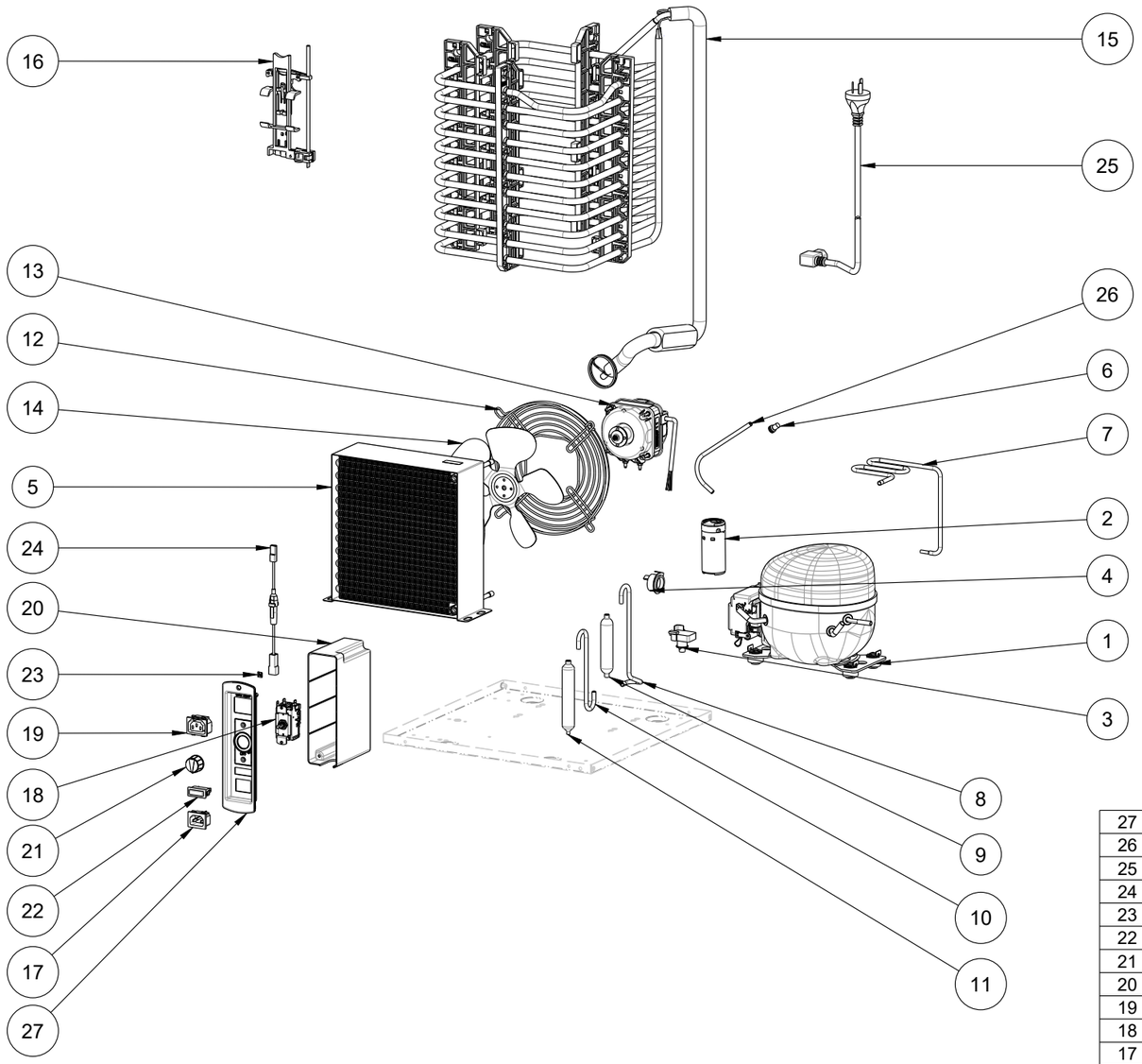

POS.	Q.TA'	CODICE	ITALIANO	INGLESE	TEDESCO	FRANCESE	SPAGNOLO
27	1	122513	PANNELLO	PANEL	PANEL	PANNEAU	PANEL
26	1	002998	TUBO DI RAME	COPPER TUBE	KUPFEROHR	TUYAU EN CUIVRE	TUBO EN COBRE
25	1	131578	CAVO ALIMENTAZIONE	POWER SUPPLY CABLE	STROMVERSORGUNGS.	CÂBLE D'ALIMENTAT.	CABLE DE ALIMENTAC.
24	1	089751	KIT FUSIBILE 1A	1A FUSE KIT	1A SICHERUNGSSATZ	KIT DE FUSIBLES 1A	KIT DE FUSIBLE 1A
23	1	104163	ADESIVO	STICKER	AUFKLEBER	AUTOADHÉSIF	ETIQUETA ADESIVA
22	1	123297	LAMPADA VERDE	GREEN LAMP	GRÜN LAMPE	FEU VERTE	LUZ VERDE
21	1	124943	MANOPOLA	KNOB	GRIFF	POIGNÉE	POMO
20	1	071005	GUSCIO	SHELL	SHELL	SHELL	SHELL
19	1	040964	PRESA FELLER	FELLER SOCKET	STECKDOSE FELLER	PRISE FELLER	TOMA FELLER
18	1	080725	TERMOSTATO	THERMOSTAT	THERMOSTAT	THERMOSTAT	TERMOSTATO
17	1	040963	SPINA FELLER	FELLER PLUG	STECKER FELLER	PRISE FELLER	ENCHUFAR FELLER
16	1	133887	STAFFA PORTA SONDE	PROBE FIXING	BEFESTIGUNG SONDE	ÉTRIER POUR SONDE	ESTRIBO SONDA
15	1	138005	EVAPORATORE	EVAPORATOR	VERDAMPFER	EVAPORATEUR	EVAPORADOR
14	1	022046	VENTOLA	FAN	PROPELLER	HELICE	VENTILADOR
13	1	304194	MOTOVENTILATORE	FAN MOTOR	VENTILATORMOTOR	MOTOVENTILATEUR	MOTOVENTILADOR
12	1	048085	GRIGLIA	GRID	ROST	GRILLE	REJA
11	1	085287	FILTRO DEIDRATORE	DEHYDRATING FILTER	DEHYDRATATIONSFILTER	FILTRE DESHYDRATEUR	FILTRO DESYDRATOR
10	1	123090	TUBO DI RAME	COPPER TUBE	KUPFEROHR	TUYAU EN CUIVRE	TUBO EN COBRE
9	1	122988	BARILOTTO	BARREL	FASS	BARIL	BARRIL
8	1	123102	TUBO DI RAME	COPPER TUBE	KUPFEROHR	TUYAU EN CUIVRE	TUBO EN COBRE
7	1	123510	TUBO DI RAME	COPPER TUBE	KUPFEROHR	TUYAU EN CUIVRE	TUBO EN COBRE
6	1	075796	TAPPO	CAP	STOPFEN	BOUCHON	CHAPA
5	1	120105	CONDENSATORE	CONDENSATOR	KONDENSATOR	CONDENSATEUR	CONDENSADOR
4	1	105667	CLIXON	CLIXON	CLIXON	CLIXON	CLIXON
3	1	105668	RELÈ	RELAIS	RELAIS	RELAIS	RELAIS
2	1	105669	CONDENSATORE	CONDENSATOR	KONDENSATOR	CONDENSATEUR	CONDENSADOR
1	1	105660	COMPRESSORE	COMPRESSOR	KOMPRESSOR	COMPRESSEUR	COMPRESOR

CELLI

CELLI S.p.A.- Via Casino Albini, 605 - 47842 S.Giovanni Marignano -RIMINI-ITALY Tel.0541.755211-Fax 0541.759838 Internet: http://www.celligroup.com - E-mail:celli@celligroup.com

copyright CELLI S.p.A. - All Rights Reserved

CODICE / CODE : 138000

CODICE DISEGNO / DRAWING NUMBER: 138040

DESCRIZIONE / DESCRIPTION : MANUALE RICAMBI GEO/PRIME27/VRN BRACTON 138000

DATA / DATE : 13/07/2026

REV.: 00

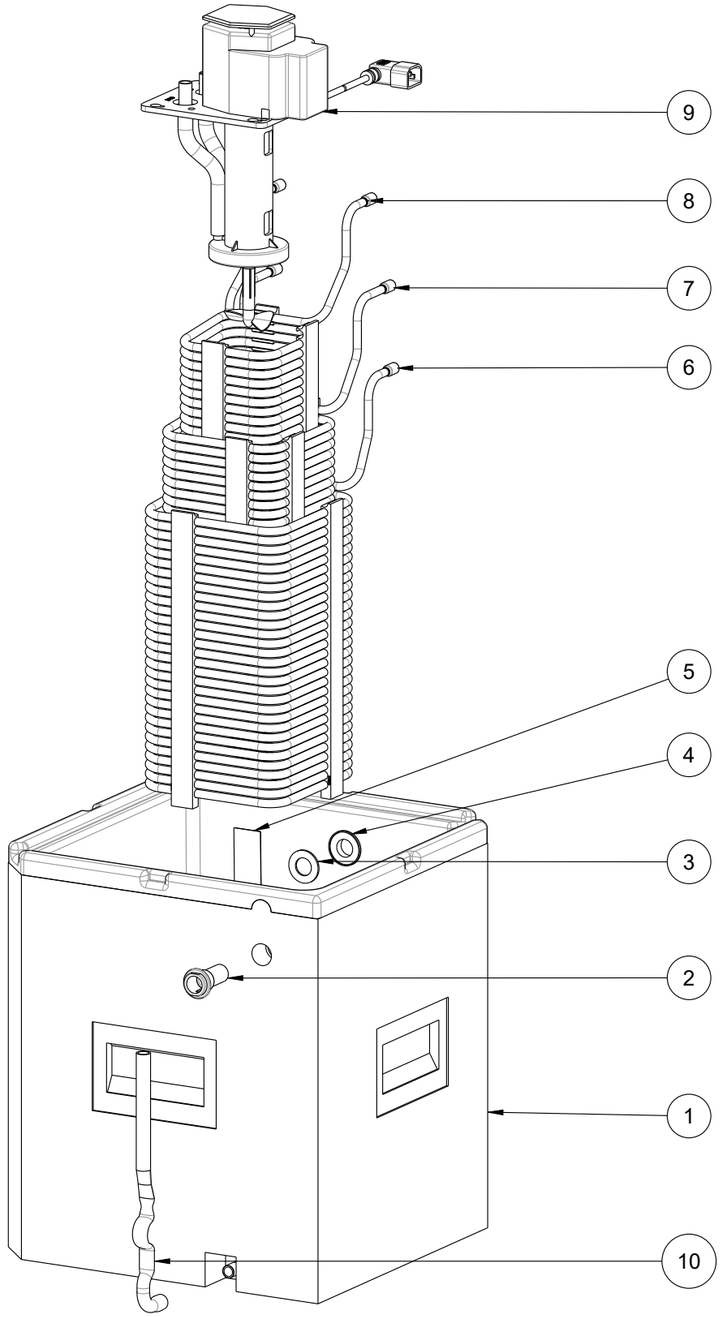

10	1	069840	TUBO DI GOMMA	RUBBER TUBE	SCHLAUCH	TUYAU EN CAOUTCHOUC	TUBO EN CAUCHO
9	1	111847	POMPA / AGITATORE	AGITATOR/PUMP	PUMPE	POMPE	BOMBA
8	1	074834	SERPENTINA	COIL	KUEHLSCHLANGEN	SERPENTINES	SERPENTINAS
7	1	074857	SERPENTINA	COIL	KUEHLSCHLANGEN	SERPENTINES	SERPENTINAS
6	1	074856	SERPENTINA	COIL	KUEHLSCHLANGEN	SERPENTINES	SERPENTINAS
5	1	100551	ADESIVO	STICKER	AUFKLEBER	AUTOADHÉSIF	ETIQUETA ADESIVA
4	1	030651	DADO	NUT	MUTTER	ECROU	DADO
3	1	030654	GUARNIZIONE	SEAL	DICHTUNG	JOINT	GUARNICIÓN
2	1	066688	CANNOTTO	SHAFT	STUTZEN	QUEUE	MANGUITO
1	1	122321	VASCA SCHIUMATA	INSULATED WATER-TANK	ISOLIERTANK	CUVE ISOLÉE	TANQUE AISLADA
POS.	Q.TA'	CODICE	ITALIANO	INGLESE	TEDESCO	FRANCESE	SPAGNOLO

CELLI

CELLI S.p.A.- Via Casino Albini, 605 - 47842 S.Giovanni Marignano -RIMINI-ITALY Tel.0541.755211-Fax 0541.759838 Internet: http://www.celligroup.com - E-mail:celli@celligroup.com

copyright CELLI S.p.A. - All Rights Reserved

CODICE / CODE : 138000

CODICE DISEGNO / DRAWING NUMBER: 138040

DESCRIZIONE / DESCRIPTION : MANUALE RICAMBI GEO/PRIME27/VRN BRACTON 138000

DATA / DATE : 13/07/2026

REV.: 00