CELLI®

Italian design for better drinking

GEO PRIME 50 OR BRACTON



Catalogo parti di ricambio
Spare parts catalogue
Catalogo piezas de recambio
Catalogue des pièces rechange
Ersatzteilkatalog

Cod. 131115 **Rev. 00**
15/05/2025

Celli S.p.A.
Via Casino Albini, 605
47842 - S.Giovanni Marignano - RN - Italy
Tel. +39 0541 755211 Fax +39 0541 759735
www.celli.com - celli@celli.com

CARROZZERIA	HOUSING	BOÎTIER
CARROCERÍA	GEHÄUSE	

CELLI
Italian design for better drinking

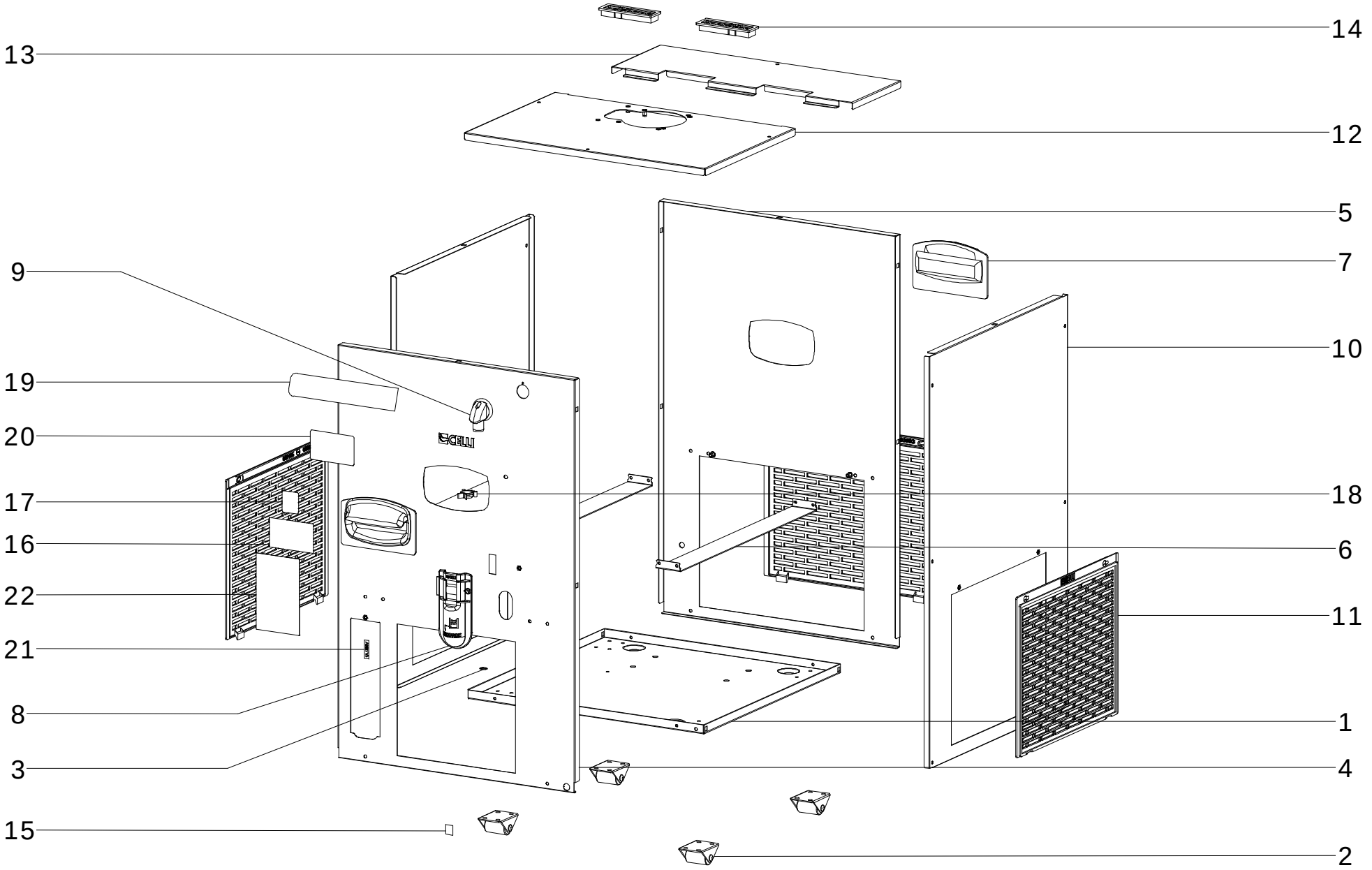

POS.	QTY	CODE	DESCRIZIONE	DESCRIPTION	DESIGNATION	DESCRIPCION	BESCHREIBUNG
1	1	121973	BASAMENTO	BASEMENT	SOUS-SOL	SÓTANO	BODEN
2	4	046258	RUOTA	WHEEL	ROUE	RUEDA	RAD
3	1	101326	ADESIVO	STICKER	AUTOADHÉSIF	ETIQUETA ADESIVA	AUFKLEBER
4	1	125919	PANNELLO	PANEL	PANNEAU	PANEL	SEITENWAND
5	1	125920	PANNELLO	PANEL	PANNEAU	PANEL	SEITENWAND
6	2	122316	STAFFA	BRACKET	ETRIER	ESTRIBO	BUEGEL
7	2	107889	MANIGLIA	HANDLE	MANCHE	MANILLA	GRIFF
8	1	069839	CLIP	CLIP	CLIP	CLIP	KLIPS
9	1	066689	RACCORDO SCARICO	DRAIN	ÉGOUT	DESAGUE	ABLASS
10	2	125921	PANNELLO	PANEL	PANNEAU	PANEL	SEITENWAND
11	3	060893	GRIGLIA	GRID	GRILLE	REJA	ROST
12	1	126353	COPERCHIO	COVER	COUVERCLE	COBERTURA	DECKEL
13	1	126354	COPERCHIO	COVER	COUVERCLE	COBERTURA	DECKEL
14	2	055074	GUARNIZIONE	SEAL	JOINT	GUARNICIÓN	DICHTUNG
15	1	051810	ADESIVO	STICKER	AUTOADHÉSIF	ETIQUETA ADHESIVA	AUFKLEBER
16	1	041870	MATRICOLA	SERIAL NUMBER	NUMÉRO DE SÉRIE	NÚMERO DE SERIE	SERIENNUMMER
17	1	075552	ADESIVO	STICKER	AUTOADHÉSIF	ETIQUETA ADHESIVA	AUFKLEBER
18	1	061393	CLIP	CLIP	CLIP	CLIP	KLIPS
19	1	125488	ADESIVO	STICKER	AUTOADHÉSIF	ETIQUETA ADESIVA	AUFKLEBER
20	1	107144	MATRICOLA	SERIAL NUMBER	NUMÉRO DE SÉRIE	NÚMERO DE SERIE	SERIENNUMMER
21	1	100584	ADESIVO	STICKER	AUTOADHÉSIF	ETIQUETA ADESIVA	AUFKLEBER
22	1	036718	ADESIVO	STICKER	AUTOADHÉSIF	ETIQUETA ADESIVA	AUFKLEBER

GRUPPO VASCA	TANK ASSEMBLY	GROUPE CUVE
GRUPO TANQUE	BECKENGRUPPE	

CELLI
Italian design for better drinking

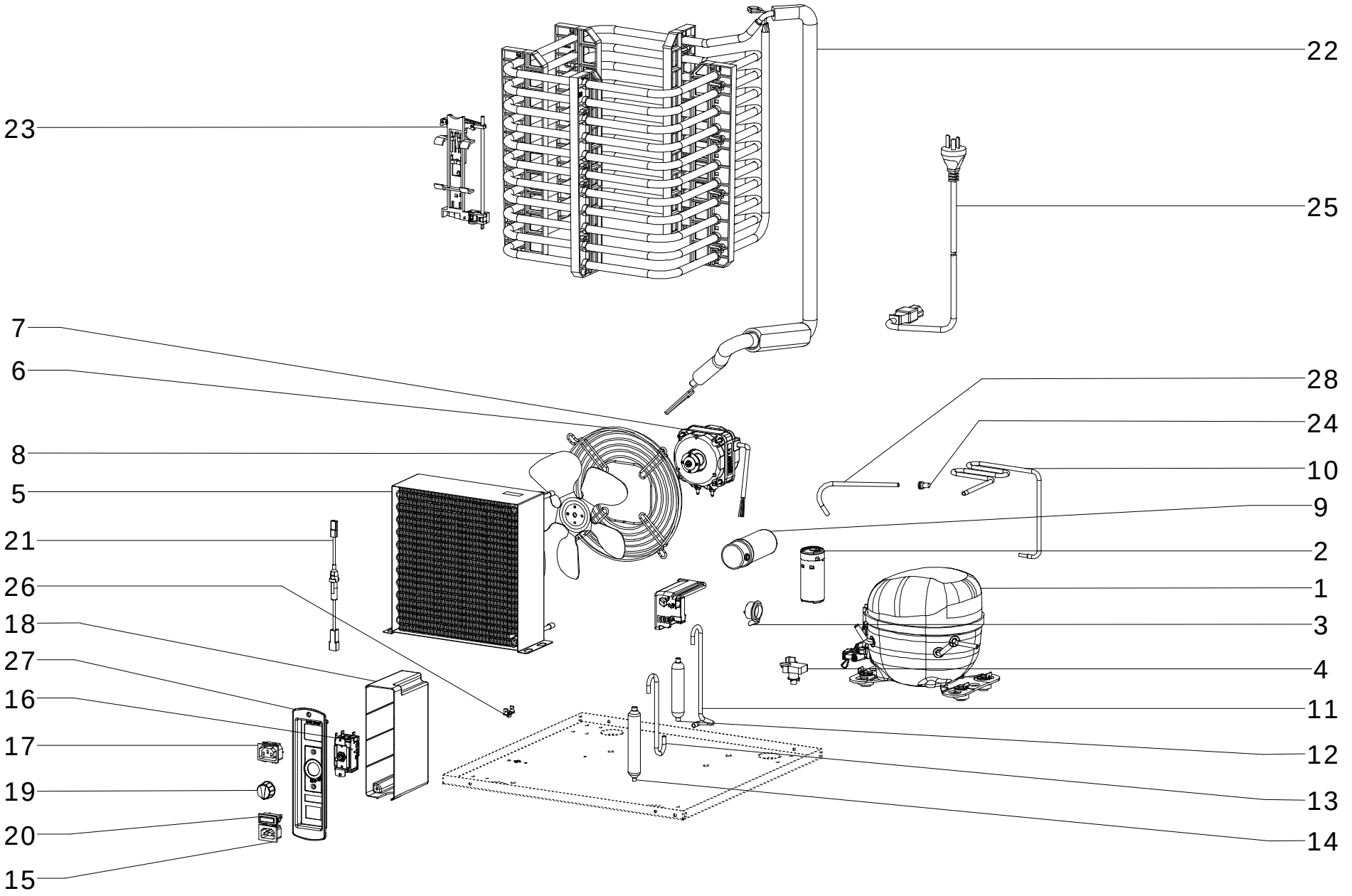

POS.	QTY	CODE	DESCRIZIONE	DESCRIPTION	DESIGNATION	DESCRIPCION	BESCHREIBUNG
1	1	105485	COMPRESSORE	COMPRESSOR	COMPRESSEUR	COMPRESOR	KOMPRESSOR
2	1	105528	CONDENSATORE DI SPUNTO	CAPACITOR	CONDENSATEUR DE DEMAR.	CONDENSATOR DE ARRAN.	ANLAUFKONDENSATOR
3	1	105526	CLIXON	CLIXON	CLIXON	CLIXON	CLIXON
4	1	105527	RELÈ	RELAIS	RELAIS	RELAIS	RELAIS
5	1	120105	CONDENSATORE	CONDENSATOR	CONDENSATEUR	CONDENSADOR	KONDENSATOR
6	1	048085	GRIGLIA	GRID	GRILLE	REJA	ROST
7	1	304194	MOTOVENTILATORE	FAN MOTOR	MOTOVENTILATEUR	MOTOVENTILADOR	VENTILATORMOTOR
8	1	022046	VENTOLA	FAN	HELICE	VENTILADOR	PROPELLER
9	1	105529	CONDENSATORE DI MARCIA	RUNNING CAPACITOR	CONDENSATEUR EN COURS D'EXCLUDE	CONDENSATOR DE FUNCIONAMIEN	LAUFENDER KONDENSATOR
10	1	123318	TUBO DI RAME	COPPER TUBE	TUYAU EN CUIVRE	TUBO EN COBRE	KUPFEROHR
11	1	123102	TUBO DI RAME	COPPER TUBE	TUYAU EN CUIVRE	TUBO EN COBRE	KUPFEROHR
12	1	122988	BARILOTTO	BARREL	BARIL	BARRIL	FASS
13	1	123090	TUBO DI RAME	COPPER TUBE	TUYAU EN CUIVRE	TUBO EN COBRE	KUPFEROHR
14	1	085287	FILTRO DEIDRATORE	DEHYDRATING FILTER	FILTRE DESHYDRATEUR	FILTRO DESYDRATOR	DEHYDRATATIONSFILTER
15	1	040963	SPINA FELLER	FELLER PLUG	PRISE FELLER	ENCHUFAR FELLER	STECKER FELLER
16	1	080725	TERMOSTATO	THERMOSTAT	THERMOSTAT	TERMOSTATO	THERMOSTAT
17	1	040964	PRESA FELLER	FELLER SOCKET	PRISE FELLER	TOMA FELLER	STECKDOSE FELLER
18	1	071005	GUSCIO	SHELL	SHELL	SHELL	SHELL
19	1	124943	MANOPOLA	KNOB	POIGNÉE	POMO	GRIFF
20	1	123297	LAMPADA VERDE	GREEN LAMP	FEU VERTE	LUZ VERDE	GRÜN LAMPE
21	1	089751	KIT FUSIBILE 1A	1A FUSE KIT	KIT DE FUSIBLES 1A	KIT DE FUSIBLE 1A	1A SICHERUNGSSATZ
22	1	116070	EVAPORATORE	EVAPORATOR	EVAPORATEUR	EVAPORADOR	VERDAMPFER
23	1	055284	STAFFA PORTA SONDE	PROBE FIXING	ÉTRIER POUR SONDE	ESTRIBO SONDA	BEFESTIGUNG SONDE
24	1	075796	TAPPO	CAP	BOUCHON	CHAPA	STOPFEN
25	1	306240	CAVO ALIMENTAZIONE	POWER SUPPLY CABLE	CÂBLE D'ALIMENTATION	CABLE DE ALIMENTACIÓN	STROMVERSORGUNGSKABEL
26	1	061799	RIVETTO DI TERRA	RIVET GROUND	RIVET SOL	REMACHES DE TIERRA	RIVET GROUND
27	1	122513	PANNELLO	PANEL	PANNEAU	PANEL	PANEL
28	1	002998	TUBO DI RAME	COPPER TUBE	TUYAU EN CUIVRE	TUBO EN COBRE	KUPFEROHR

GRUPPO VASCA	TANK ASSEMBLY	GROUPE CUVE
GRUPO TANQUE	BECKENGRUPPE	

CELLI
Italian design for better drinking

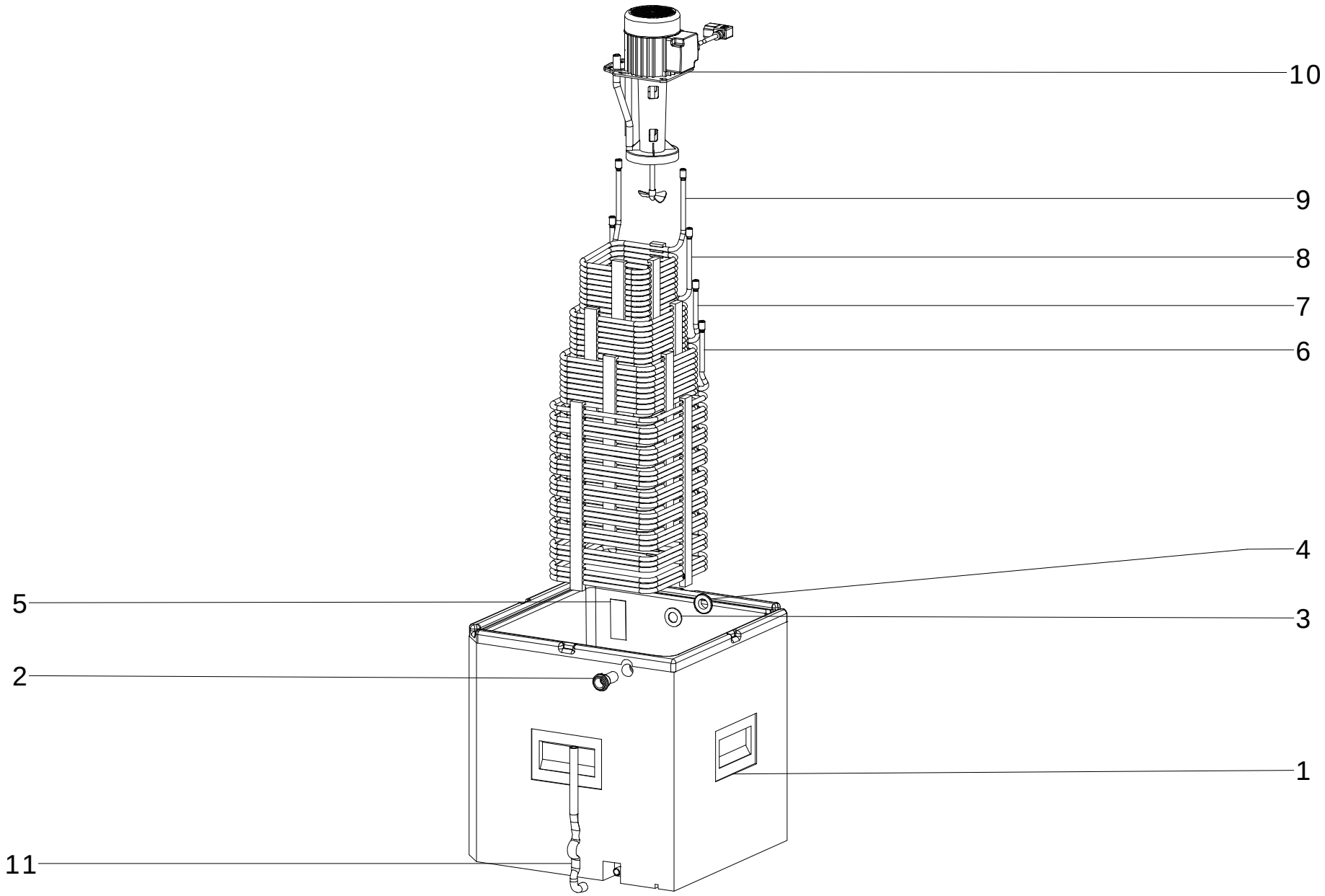

POS.	QTY	CODE	DESCRIZIONE	DESCRIPTION	DESIGNATION	DESCRIPCION	BESCHREIBUNG
1	1	071246	VASCA SCHIUMATA	INSULATED WATER-TANK	CUVE ISOLÉE	TANQUE AISLADA	ISOLIERTANK
2	1	066688	CANNOTTO	SHAFT	QUEUE	MANGUITO	STUTZEN
3	1	030654	GUARNIZIONE	SEAL	JOINT	GUARNICIÓN	DICHTUNG
4	1	030651	DADO	NUT	ECROU	DADO	MUTTER
5	1	100551	ADESIVO	STICKER	AUTOADHÉSIF	ETIQUETA ADESIVA	AUFKLEBER
6	1	073721	SERPENTINA	COIL	SERPENTINES	SERPENTINAS	KUEHLSCHLANGEN
7	1	073644	SERPENTINA	COIL	SERPENTINES	SERPENTINAS	KUEHLSCHLANGEN
8	1	074572	SERPENTINA	COIL	SERPENTINES	SERPENTINAS	KUEHLSCHLANGEN
9	1	085777	SERPENTINA	COIL	SERPENTINES	SERPENTINAS	KUEHLSCHLANGEN
10	1	110346	AGITATORE	AGITATOR	AGITATEUR	AGITADORES	RUEHRWERK
11	1	069840	TUBO DI GOMMA	RUBBER TUBE	TUYAU EN CAOUTCHOUC	TUBO EN CAUCHO	SCHLAUCH