Italian design for better drinking

GEO PRIME 75 OR BRACTON



Catalogo parti di ricambio
Spare parts catalogue
Catalogo piezas de recambio
Catalogue des pièces rechange
Ersatzteilkatalog

Cod. 131087 **Rev. 00**
14/05/2025

Celli S.p.A.
Via Casino Albini, 605
47842 - S.Giovanni Marignano - RN - Italy
Tel. +39 0541 755211 Fax +39 0541 759735
www.celli.com - celli@celli.com

CARROZZERIA	HOUSING	BOÎTIER
CARROCERÍA	GEHÄUSE	

CELLI
Italian design for better drinking

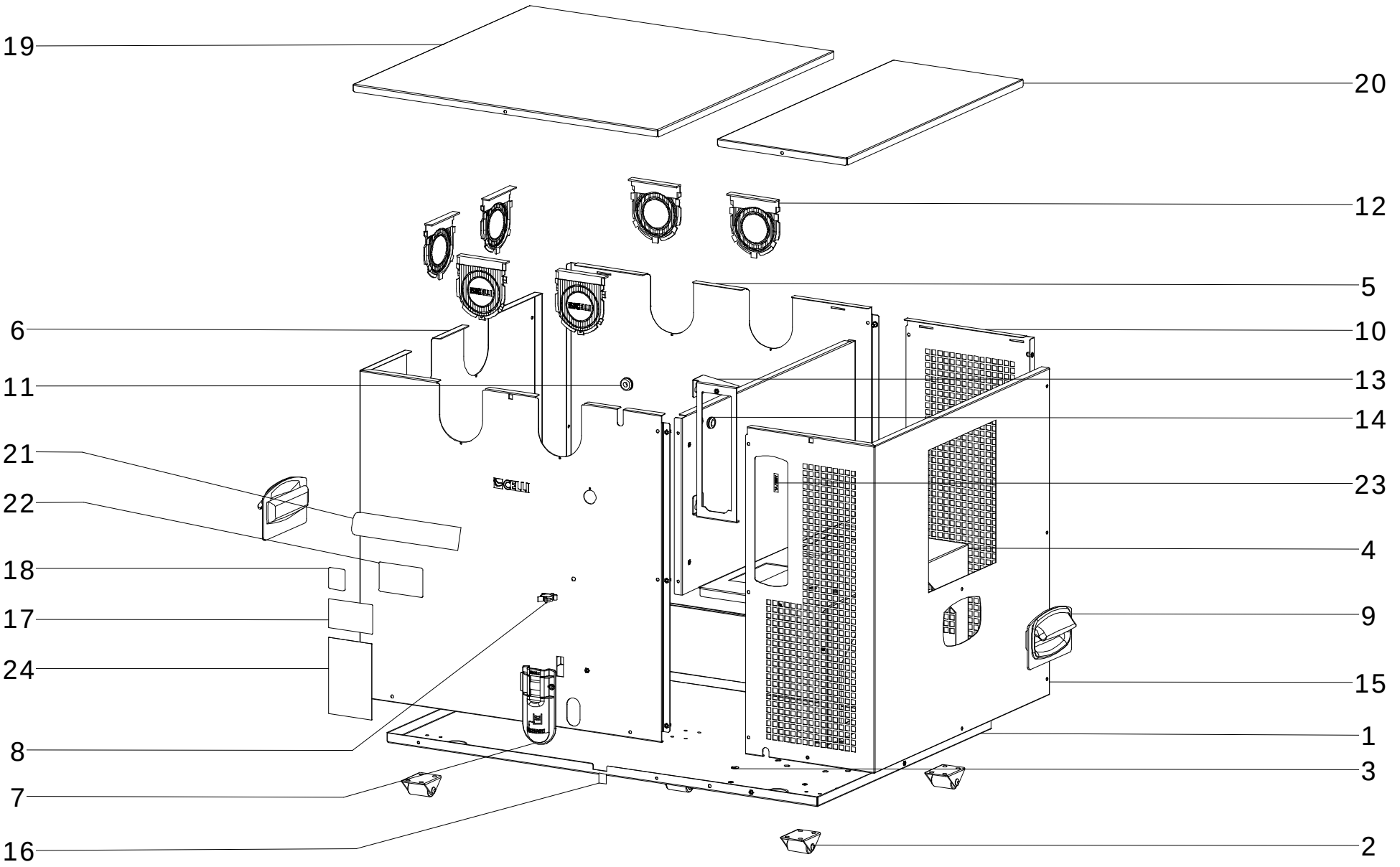

POS.	QTY	CODE	DESCRIZIONE	DESCRIPTION	DESIGNATION	DESCRIPCION	BESCHREIBUNG
1	1	123139	BASAMENTO	BASEMENT	SOUS-SOL	SÓTANO	BODEN
2	5	046258	RUOTA	WHEEL	ROUE	RUEDA	RAD
3	1	101326	ADESIVO	STICKER	AUTOADHÉSIF	ETIQUETA ADESIVA	AUFKLEBER
4	1	123142	DIAFRAMMA	DIAFRAM	PANNEAU	PANEL	TRENNWAND
5	1	125874	PANNELLO	PANEL	PANNEAU	PANEL	SEITENWAND
6	1	125875	PANNELLO	PANEL	PANNEAU	PANEL	SEITENWAND
7	1	069839	CLIP	CLIP	CLIP	CLIP	KLIPS
8	1	061393	CLIP	CLIP	CLIP	CLIP	KLIPS
9	2	107889	MANIGLIA	HANDLE	MANCHE	MANILLA	GRIFF
10	1	125876	PANNELLO	PANEL	PANNEAU	PANEL	SEITENWAND
11	1	014887	PASSACAVO	FAIRLEAD	GUIDE-CÂBLE	CANALIZACIÓN	FÜHRUNGSROLLE
12	6	031711	PIASTRINA	PLATE	PLAQUER	PLATO	PLATTE
13	1	123383	STAFFA	BRACKET	ETRIER	ESTRIBO	BUEGEL
14	1	060412	PASSACAVO	FAIRLEAD	GUIDE-CÂBLE	CANALIZACIÓN	FÜHRUNGSROLLE
15	1	125877	PANNELLO	PANEL	PANNEAU	PANEL	SEITENWAND
16	1	051810	ADESIVO	STICKER	AUTOADHÉSIF	ETIQUETA ADHESIVA	AUFKLEBER
17	1	041870	MATRICOLA	SERIAL NUMBER	NUMÉRO DE SÉRIE	NÚMERO DE SERIE	SERIENNUMMER
18	1	075552	ADESIVO	STICKER	AUTOADHÉSIF	ETIQUETA ADHESIVA	AUFKLEBER
19	1	089236	COPERCHIO	COVER	COUVERTURE	CUBRIR	ABDECKUNG
20	1	125878	COPERCHIO	COVER	COUVERTURE	CUBRIR	ABDECKUNG
21	1	125488	ADESIVO	STICKER	AUTOADHÉSIF	ETIQUETA ADESIVA	AUFKLEBER
22	1	107144	MATRICOLA	SERIAL NUMBER	NUMÉRO DE SÉRIE	NÚMERO DE SERIE	SERIENNUMMER
23	1	100584	ADESIVO	STICKER	AUTOADHÉSIF	ETIQUETA ADESIVA	AUFKLEBER
24	1	036718	ADESIVO	STICKER	AUTOADHÉSIF	ETIQUETA ADESIVA	AUFKLEBER

GRUPPO FRIGO	COOLING UNIT	GROUPE REFRIGERANT
GRUPO REFRIGERANTE	KÜHLEINHEIT	

CELLI
Italian design for better drinking

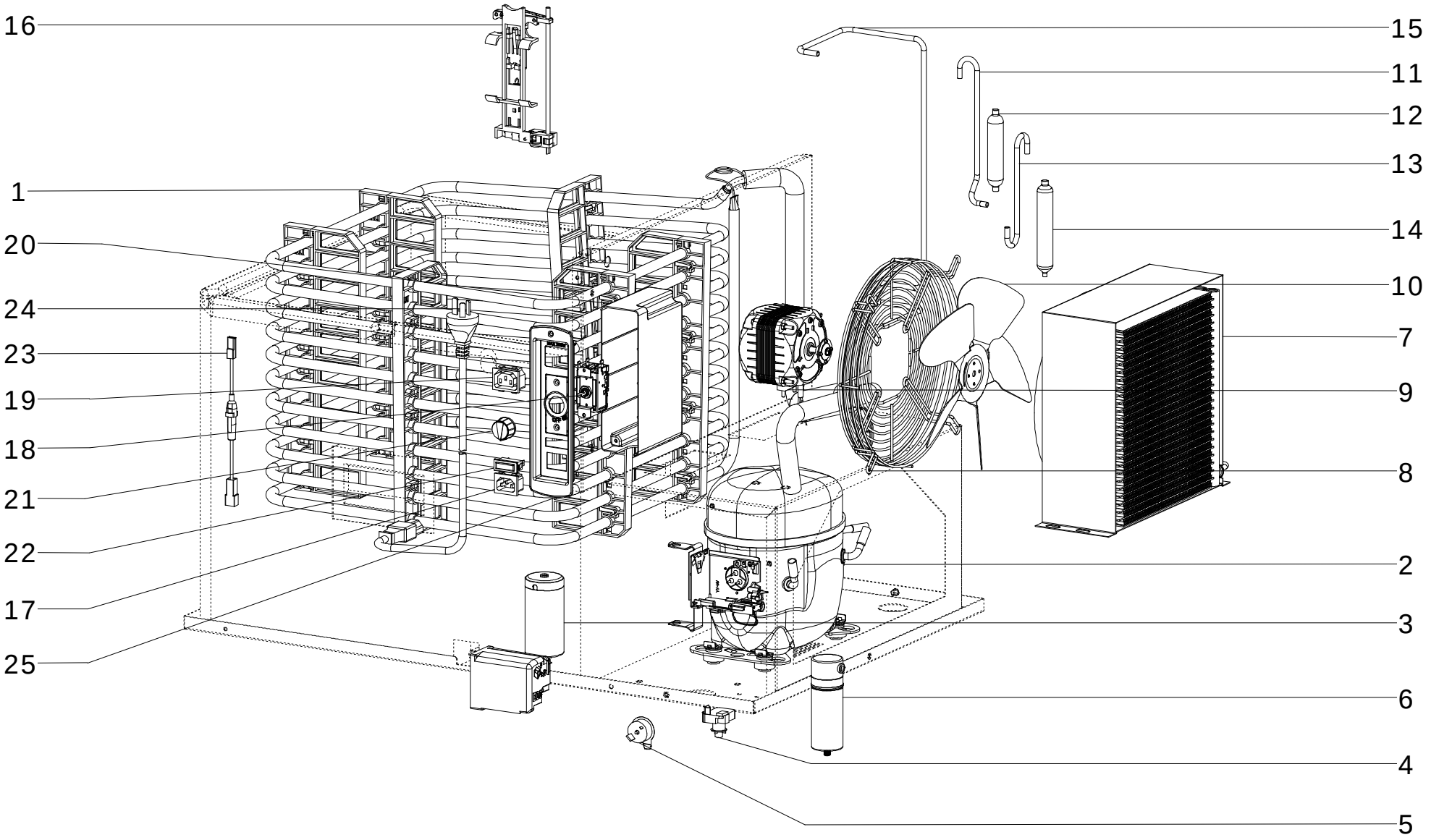

POS.	QTY	CODE	DESCRIZIONE	DESCRIPTION	DESIGNATION	DESCRIPCION	BESCHREIBUNG
1	1	123138	EVAPORATORE	EVAPORATOR	EVAPORATEUR	EVAPORADOR	VERDAMPFER
2	1	111089	COMPRESSORE	COMPRESSOR	COMPRESSEUR	COMPRESOR	KOMPRESSOR
3	1	113838	CONDENSAT. SPUNTO	START CAPACITOR	CONDENSAT. DEMARRAGE	CONDENSAD. ARRANQUE	ANLAUFKONDENSATOR
4	1	116237	RELÈ	RELAIS	RELAIS	RELAIS	RELAIS
5	1	116242	CLIXON	CLIXON	CLIXON	CLIXON	CLIXON
6	1	116234	CONDENSAT. MARCIA	RUN CAPACITOR	CONDENSATEUR DE FONC.	CONDENSADOR EN FUNC.	LAUFKONDENSATOR
7	1	120106	CONDENSATORE	CONDENSATOR	CONDENSATEUR	CONDENSADOR	KONDENSATOR
8	1	025883	GRIGLIA	GRID	GRILLE	REJA	ROST
9	1	023283	MOTOVENTILATORE	FAN MOTOR	MOTOVENTILATEUR	MOTOVENTILADOR	VENTILATORMOTOR
10	1	016203	VENTOLA	FAN	HELICE	VENTILADOR	PROPELLER
11	1	116004	TUBO DI RAME	COPPER TUBE	TUYAU EN CUIVRE	TUBO EN COBRE	KUPFEROHR
12	1	122988	BARILOTTO	BARREL	BARIL	BARRIL	FASS
13	1	123090	TUBO DI RAME	COPPER TUBE	TUYAU EN CUIVRE	TUBO EN COBRE	KUPFEROHR
14	1	085287	FILTRO DEIDRATORE	DEHYDRATING FILTER	FILTRE DESHYDRATEUR	FILTRO DESYDRATOR	DEHYDRATATIONSFILTER
15	1	123148	TUBO DI RAME	COPPER TUBE	TUYAU EN CUIVRE	TUBO EN COBRE	KUPFEROHR
16	1	055284	STAFFA PORTA SONDE	PROBE FIXING	ÉTRIER POUR SONDE	ESTRIBO SONDA	BEFESTIGUNG SONDE
17	1	040963	SPINA FELLER	FELLER PLUG	PRISE FELLER	ENCHUFAR FELLER	STECKER FELLER
18	1	080725	TERMOSTATO	THERMOSTAT	THERMOSTAT	TERMOSTATO	THERMOSTAT
19	1	040964	PRESA FELLER	FELLER SOCKET	PRISE FELLER	TOMA FELLER	STECKDOSE FELLER
20	1	071005	GUSCIO	SHELL	SHELL	SHELL	SHELL
21	1	124943	MANOPOLA	KNOB	POIGNÉE	POMO	GRIFF
22	1	123297	LAMPADA VERDE	GREEN LAMP	FEU VERTE	LUZ VERDE	GRÜN LAMPE
23	1	089751	KIT FUSIBILE 1A	1A FUSE KIT	KIT DE FUSIBLES 1A	KIT DE FUSIBLE 1A	1A SICHERUNGSSATZ
24	1	306240	CAVO ALIMENTAZIONE	POWER SUPPLY CABLE	CÂBLE D'ALIMENTATION	CABLE DE ALIMENTACIÓN	STROMVERSORGUNGSKABEL
25	1	122513	PANNELLO	PANEL	PANNEAU	PANEL	PANEL

GRUPPO VASCA	TANK ASSEMBLY	GROUPE CUVE
GRUPO TANQUE	BECKENGRUPPE	

CELLI
Italian design for better drinking

* SOLO IN ALCUNE VERSIONI
ONLY IN SOME VERSIONS

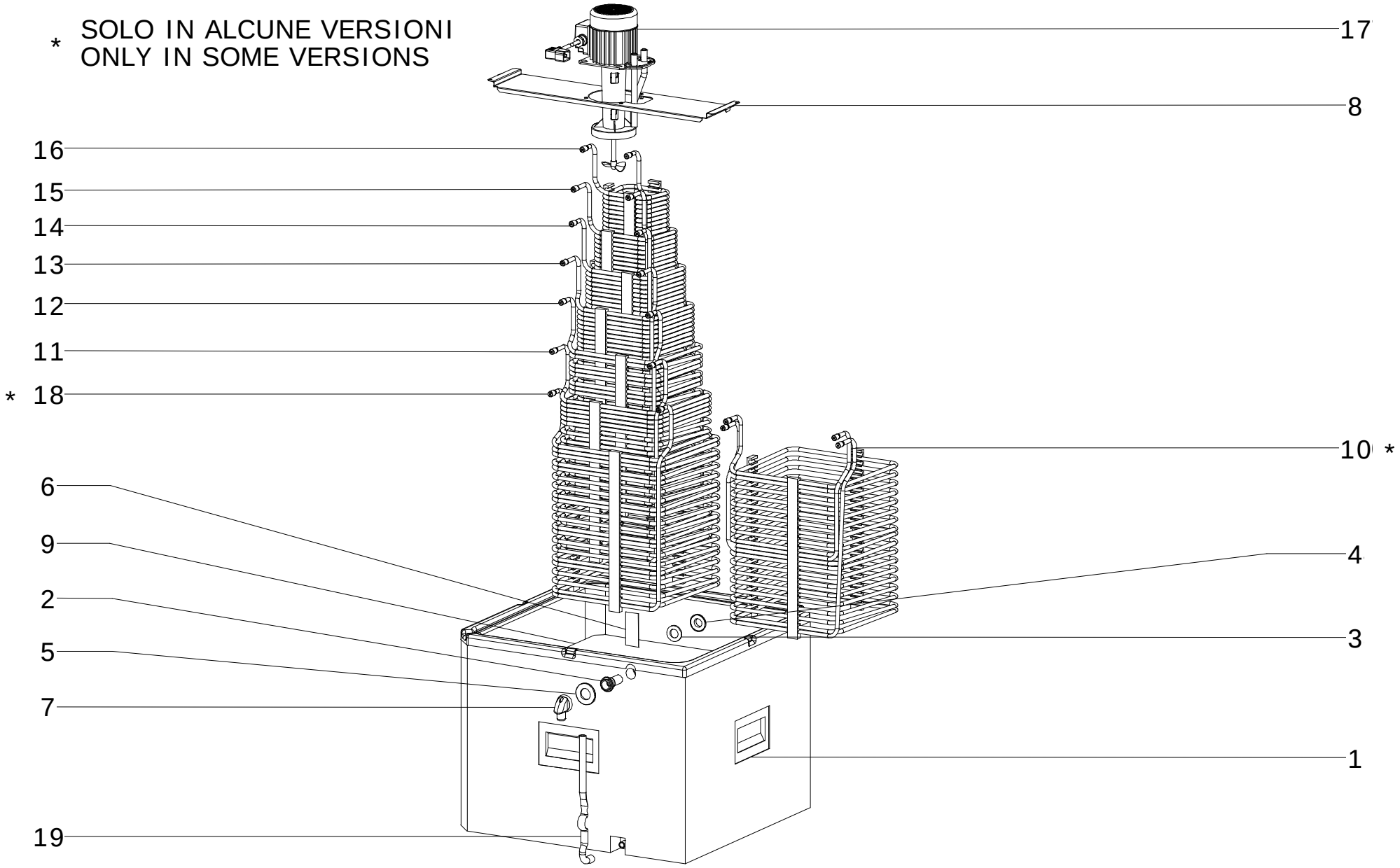

POS.	QTY	CODE	DESCRIZIONE	DESCRIPTION	DESIGNATION	DESCRIPCION	BESCHREIBUNG
1	1	071585	VASCA SCHIUMATA	INSULATED WATER-TANK	CUVE ISOLÉE	TANQUE AISLADA	ISOLIERTANK
2	1	066688	CANNOTTO	SHAFT	QUEUE	MANGUITO	STUTZEN
3	1	030654	GUARNIZIONE	SEAL	JOINT	GUARNICIÓN	DICHTUNG
4	1	030651	DADO	NUT	ECROU	DADO	MUTTER
5	1	002946	ROSETTA	WACHER	RONDELLE	ARANDELA	BEILAGSCHEIBE
6	1	100551	ADESIVO	STICKER	AUTOADHÉSIF	ETIQUETA ADESIVA	AUFKLEBER
7	1	066689	RACCORDO SCARICO	DRAIN	ÉGOUT	DESAGUE	ABLASS
8	1	071988	STAFFA	BRACKET	ETRIER	ESTRIBO	BUEGEL
9	1	048571	PROTEZIONE	PROTECTION	PROTECTION	PROTECCIÓN	SCHUTZ
10	1	082645	SERPENTINA	COIL	SERPENTINES	SERPENTINAS	KUEHLSCHLANGEN
11	1	072382	SERPENTINA	COIL	SERPENTINES	SERPENTINAS	KUEHLSCHLANGEN
12	1	072383	SERPENTINA	COIL	SERPENTINES	SERPENTINAS	KUEHLSCHLANGEN
13	1	072384	SERPENTINA	COIL	SERPENTINES	SERPENTINAS	KUEHLSCHLANGEN
14	1	072385	SERPENTINA	COIL	SERPENTINES	SERPENTINAS	KUEHLSCHLANGEN
15	1	072386	SERPENTINA	COIL	SERPENTINES	SERPENTINAS	KUEHLSCHLANGEN
16	1	072387	SERPENTINA	COIL	SERPENTINES	SERPENTINAS	KUEHLSCHLANGEN
17	1	110346	AGITATORE	AGITATOR	AGITATEUR	AGITADORES	RUEHRWERK
18	1	072381	SERPENTINA	COIL	SERPENTINES	SERPENTINAS	KUEHLSCHLANGEN
19	1	069840	TUBO DI GOMMA	RUBBER TUBE	TUYAU EN CAOUTCHOUC	TUBO EN CAUCHO	SCHLAUCH