Italian design for better drinking

GEO PRIME 50 OR BRACTON



Catalogo parti di ricambio
Spare parts catalogue
Catalogo piezas de recambio
Catalogue des pièces rechange
Ersatzteilkatalog

Cod. 130875 **Rev. 00**
07/05/2025

Celli S.p.A.
Via Casino Albini, 605
47842 - S.Giovanni Marignano - RN - Italy
Tel. +39 0541 755211 Fax +39 0541 759735
www.celli.com - celli@celli.com

CARROZZERIA	HOUSING	BOÎTIER
CARROCERÍA	GEHÄUSE	

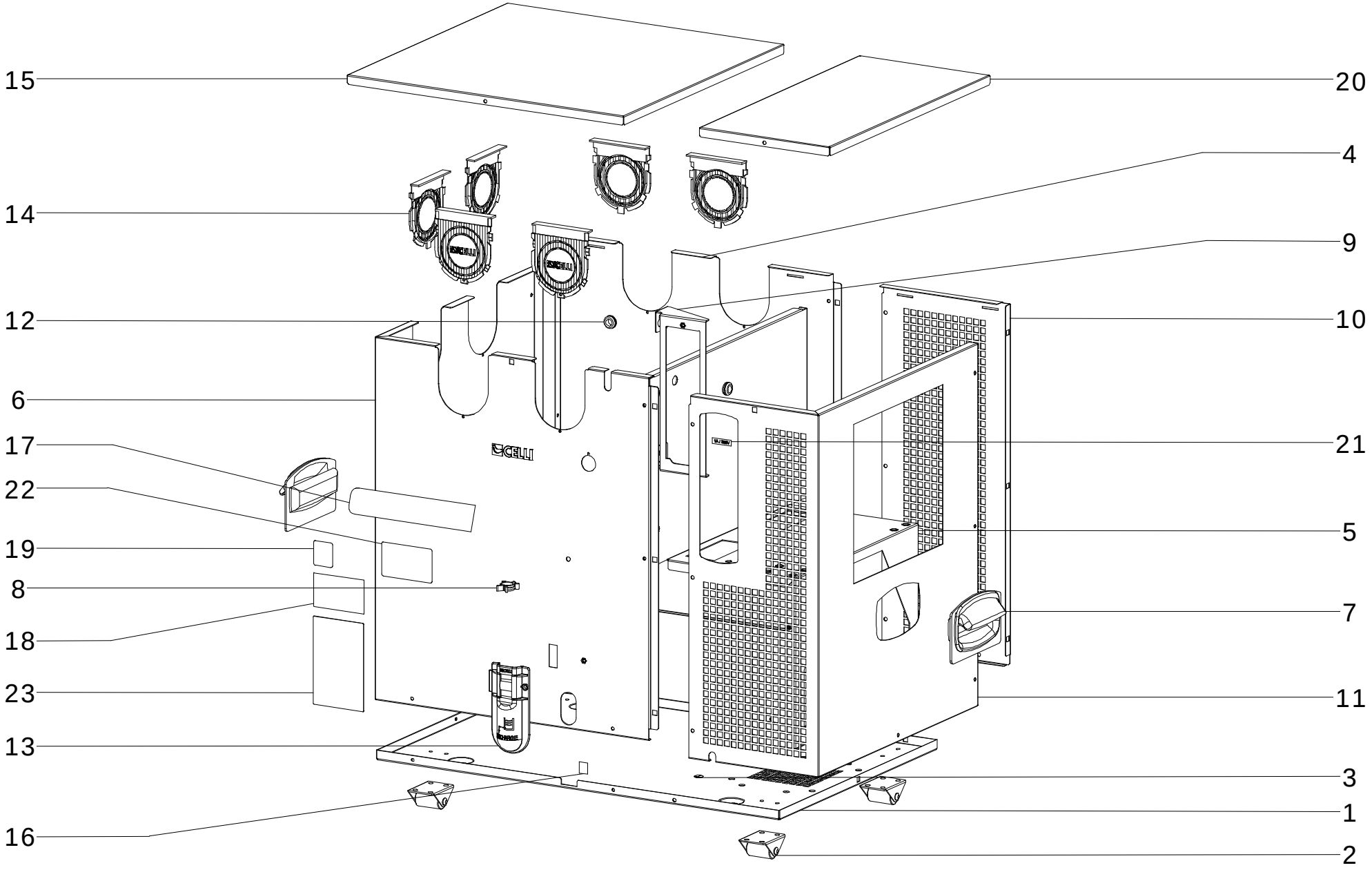

POS.	QTY	CODE	DESCRIZIONE	DESCRIPTION	DESIGNATION	DESCRIPCION	BESCHREIBUNG
1	1	122049	BASAMENTO	BASEMENT	SOUS-SOL	SÓTANO	BODEN
2	4	046258	RUOTA	WHEEL	ROUE	RUEDA	RAD
3	1	101326	ADESIVO	STICKER	AUTOADHÉSIF	ETIQUETA ADESIVA	AUFKLEBER
4	1	125869	PANNELLO	PANEL	PANNEAU	PANEL	SEITENWAND
5	1	123078	DIAFRAMMA	DIAFRAM	PANNEAU	PANEL	TRENNWAND
6	1	125870	PANNELLO	PANEL	PANNEAU	PANEL	SEITENWAND
7	2	107889	MANIGLIA	HANDLE	MANCHE	MANILLA	GRIFF
8	1	061393	CLIP	CLIP	CLIP	CLIP	KLIPS
9	1	123383	STAFFA	BRACKET	ETRIER	ESTRIBO	BUEGEL
10	1	125871	PANNELLO	PANEL	PANNEAU	PANEL	SEITENWAND
11	1	125872	PANNELLO	PANEL	PANNEAU	PANEL	SEITENWAND
12	2	060412	PASSACAVO	FAIRLEAD	GUIDE-CÂBLE	CANALIZACIÓN	FÜHRUNGSROLLE
13	1	069839	CLIP	CLIP	CLIP	CLIP	KLIPS
14	6	031711	PIASTRINA	PLATE	PLAQUER	PLATO	PLATTE
15	1	126355	COPERCHIO	COVER	COUVERTURE	CUBRIR	ABDECKUNG
16	1	051810	ADESIVO	STICKER	AUTOADHÉSIF	ETIQUETA ADHESIVA	AUFKLEBER
17	1	125488	ADESIVO	STICKER	AUTOADHÉSIF	ETIQUETA ADESIVA	AUFKLEBER
18	1	041870	MATRICOLA	SERIAL NUMBER	NUMÉRO DE SÉRIE	NÚMERO DE SERIE	SERIENNUMMER
19	1	075552	ADESIVO	STICKER	AUTOADHÉSIF	ETIQUETA ADHESIVA	AUFKLEBER
20	1	125873	COPERCHIO	COVER	COUVERTURE	CUBRIR	ABDECKUNG
21	1	100584	ADESIVO	STICKER	AUTOADHÉSIF	ETIQUETA ADESIVA	AUFKLEBER
22	1	107144	MATRICOLA	SERIAL NUMBER	NUMÉRO DE SÉRIE	NÚMERO DE SERIE	SERIENNUMMER
23	1	036718	ADESIVO	STICKER	AUTOADHÉSIF	ETIQUETA ADESIVA	AUFKLEBER

GRUPPO FRIGO	COOLING UNIT	GROUPE REFRIGERANT
GRUPO REFRIGERANTE	KÜHLEINHEIT	

CELLI
Italian design for better drinking

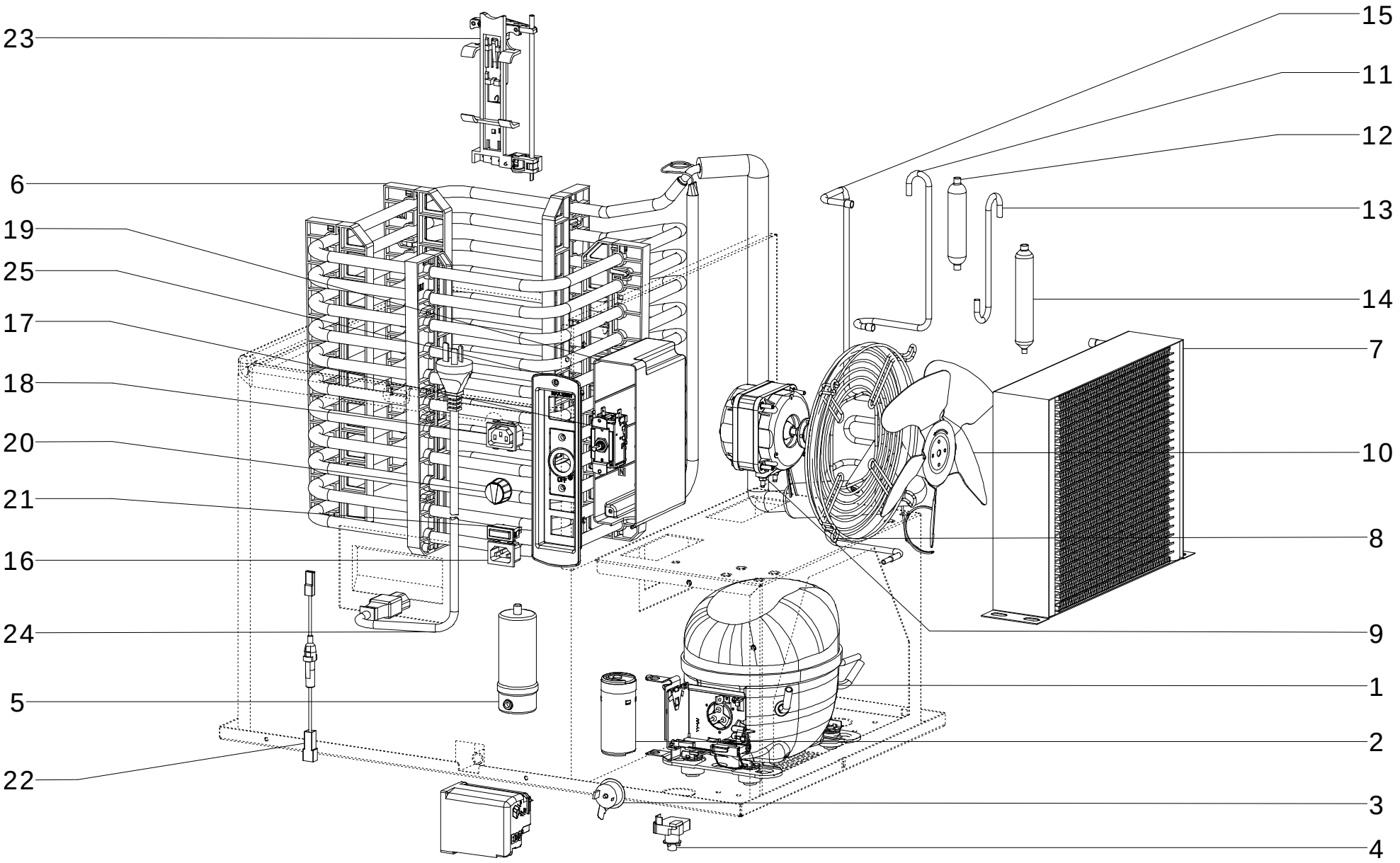

POS.	QTY	CODE	DESCRIZIONE	DESCRIPTION	DESIGNATION	DESCRIPCION	BESCHREIBUNG
1	1	105485	COMPRESSORE	COMPRESSOR	COMPRESSEUR	COMPRESOR	KOMPRESSOR
2	1	105528	CONDENSATORE DI SPUNTO	CAPACITOR	CONDENSATEUR DE DEMAR.	CONDENSATOR DE ARRAN.	ANLAUFKONDENSATOR
3	1	105526	CLIXON	CLIXON	CLIXON	CLIXON	CLIXON
4	1	105527	RELÈ	RELAIS	RELAIS	RELAIS	RELAIS
5	1	105529	CONDENSATORE DI MARCIA	RUNNING CAPACITOR	CONDENSATEUR EN COURS D'EXCLUDE	CONDENSATOR DE FUNCIONAMIEN	LAUFENDER KONDENSATOR
6	1	124164	EVAPORATORE	EVAPORATOR	EVAPORATEUR	EVAPORADOR	EVAPORATOR
7	1	120108	CONDENSATORE	CONDENSATOR	CONDENSATEUR	CONDENSADOR	KONDENSATOR
8	1	048085	GRIGLIA	GRID	GRILLE	REJA	ROST
9	1	304194	MOTOVENTILATORE	FAN MOTOR	MOTOVENTILATEUR	MOTOVENTILADOR	VENTILATORMOTOR
10	1	100888	VENTOLA	FAN	HELICE	VENTILADOR	PROPELLER
11	1	123602	TUBO DI RAME	COPPER TUBE	TUYAU EN CUIVRE	TUBO EN COBRE	KUPFEROHR
12	1	122988	BARILOTTO	BARREL	BARIL	BARRIL	FASS
13	1	123090	TUBO DI RAME	COPPER TUBE	TUYAU EN CUIVRE	TUBO EN COBRE	KUPFEROHR
14	1	085287	FILTRO DEIDRATORE	DEHYDRATING FILTER	FILTRE DESHYDRATEUR	FILTRO DESYDRATOR	DEHYDRATATIONSFILTER
15	1	122059	TUBO DI RAME	COPPER TUBE	TUYAU EN CUIVRE	TUBO EN COBRE	KUPFEROHR
16	1	040963	SPINA FELLER	FELLER PLUG	PRISE FELLER	ENCHUFAR FELLER	STECKER FELLER
17	1	080725	TERMOSTATO	THERMOSTAT	THERMOSTAT	TERMOSTATO	THERMOSTAT
18	1	040964	PRESA FELLER	FELLER SOCKET	PRISE FELLER	TOMA FELLER	STECKDOSE FELLER
19	1	071005	GUSCIO	SHELL	SHELL	SHELL	SHELL
20	1	124943	MANOPOLA	KNOB	POIGNÉE	POMO	GRIFF
21	1	123297	LAMPADA VERDE	GREEN LAMP	FEU VERTE	LUZ VERDE	GRÜN LAMPE
22	1	089751	KIT FUSIBILE 1A	1A FUSE KIT	KIT DE FUSIBLES 1A	KIT DE FUSIBLE 1A	1A SICHERUNGSSATZ
23	1	055284	STAFFA PORTA SONDE	PROBE FIXING	ÉTRIER POUR SONDE	ESTRIBO SONDA	BEFESTIGUNG SONDE
24	1	306240	CAVO ALIMENTAZIONE	POWER SUPPLY CABLE	CÂBLE D'ALIMENTATION	CABLE DE ALIMENTACIÓN	STROMVERSORGUNGSKABEL
25	1	122513	PANNELLO	PANEL	PANNEAU	PANEL	PANEL

GRUPPO VASCA	TANK ASSEMBLY	GROUPE CUVE
GRUPO TANQUE	BECKENGRUPPE	

CELLI
Italian design for better drinking

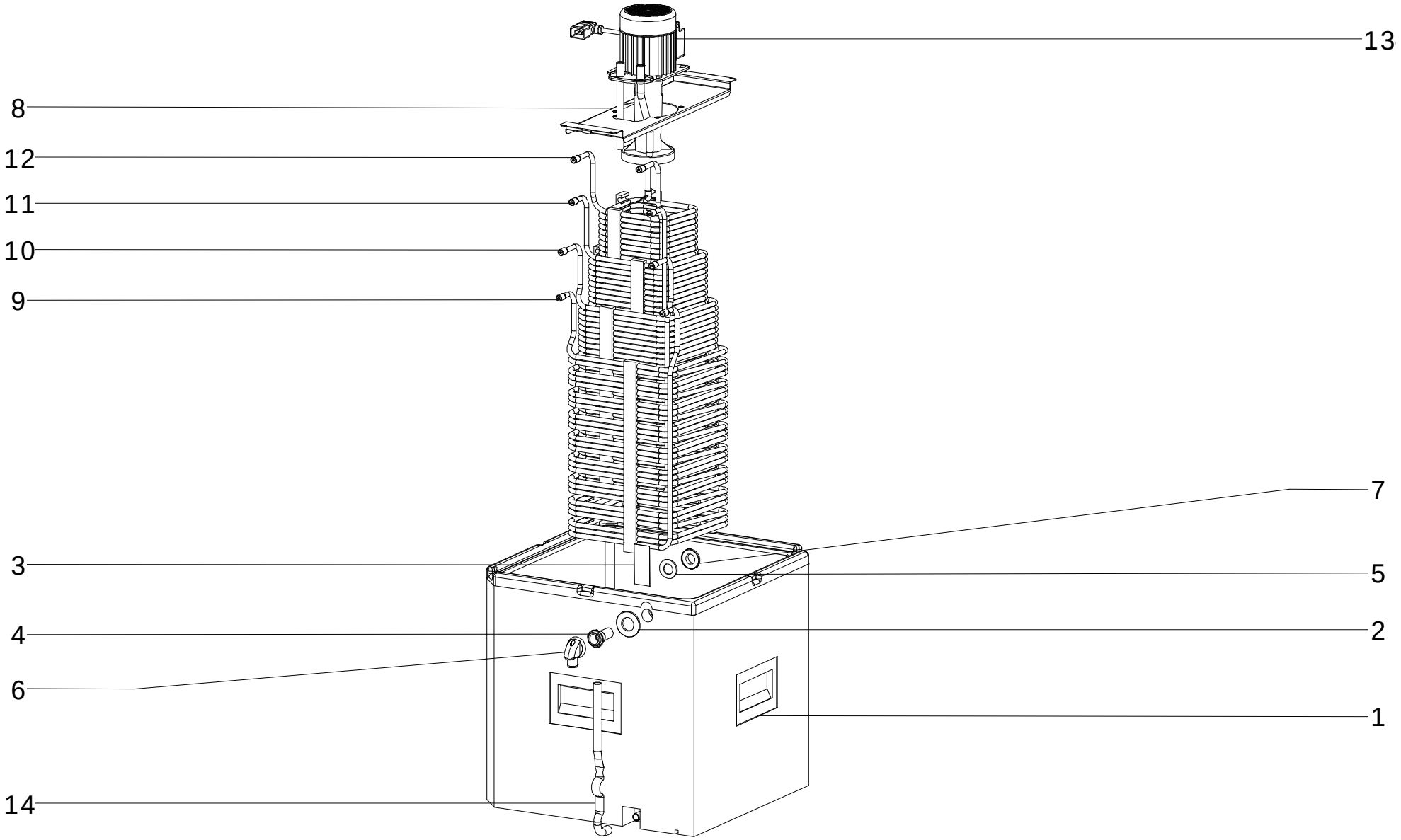

POS.	QTY	CODE	DESCRIZIONE	DESCRIPTION	DESIGNATION	DESCRIPCION	BESCHREIBUNG
1	1	071246	VASCA SCHIUMATA	INSULATED WATER-TANK	CUVE ISOLÉE	TANQUE AISLADA	ISOLIERTANK
2	1	002946	ROSETTA	WACHER	RONDELLE	ARANDELA	BEILAGSCHEIBE
3	1	100551	ADESIVO	STICKER	AUTOADHÉSIF	ETIQUETA ADESIVA	AUFKLEBER
4	1	066688	CANNOTTO	SHAFT	QUEUE	MANGUITO	STUTZEN
5	1	030654	GUARNIZIONE	SEAL	JOINT	GUARNICIÓN	DICHTUNG
6	1	066689	RACCORDO SCARICO	DRAIN	ÉGOUT	DESAGUE	ABLASS
7	1	030651	DADO	NUT	ECROU	DADO	MUTTER
8	1	111157	STAFFA	BRACKET	ETRIER	ESTRIBO	BUEGEL
9	1	072383	SERPENTINA	COIL	SERPENTINES	SERPENTINAS	KUEHLSCHLANGEN
10	1	072384	SERPENTINA	COIL	SERPENTINES	SERPENTINAS	KUEHLSCHLANGEN
11	1	072385	SERPENTINA	COIL	SERPENTINES	SERPENTINAS	KUEHLSCHLANGEN
12	1	072386	SERPENTINA	COIL	SERPENTINES	SERPENTINAS	KUEHLSCHLANGEN
13	1	110346	AGITATORE	AGITATOR	AGITATEUR	AGITADORES	RUEHRWERK
14	1	069840	TUBO DI GOMMA	RUBBER TUBE	TUYAU EN CAOUTCHOUC	TUBO EN CAUCHO	SCHLAUCH